電子式エアクリーナー／殺菌・脱臭機能付空気清浄装置

SAT-TTA/TTCシリーズ

医療施設を対象とした高性能エアクリーナーです

集塵効率98%以上を誇る電気集塵方式で、0.01μmの微粉塵をキャッチ

天井吊下型

サーキュレーション効果

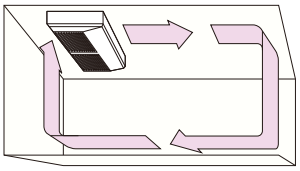

さらに!!

SAT-TTCシリーズなら オゾンとプラズマイオンをW搭載

相乗効果で高い殺菌力と脱臭効果を発揮

便利機能

アフタタイマー	人体検知センサー
30分間運転後に自動停止	人の動きに反応する検知センサーを採用。無人の場合は自動的に停止する省エネ設計

集塵・殺菌・脱臭の原理 トリプル機能

1 電気集塵ユニット＋活性炭
細菌が付着したホコリ（粒子）を高電圧でイオン化し、電極板に吸着します。さらに、活性炭フィルタで脱臭します。

2 オゾン脱臭・分解・殺菌
オゾンから生まれる酸素原子と酸素イオンは、酸素に戻る過程で細菌や悪臭成分を分解します。その一連の反応を触媒で強制的に速めています。

3 プラズマイオンユニット
プラズマイオンを発生させ、室内に放出します。

ここが違う!

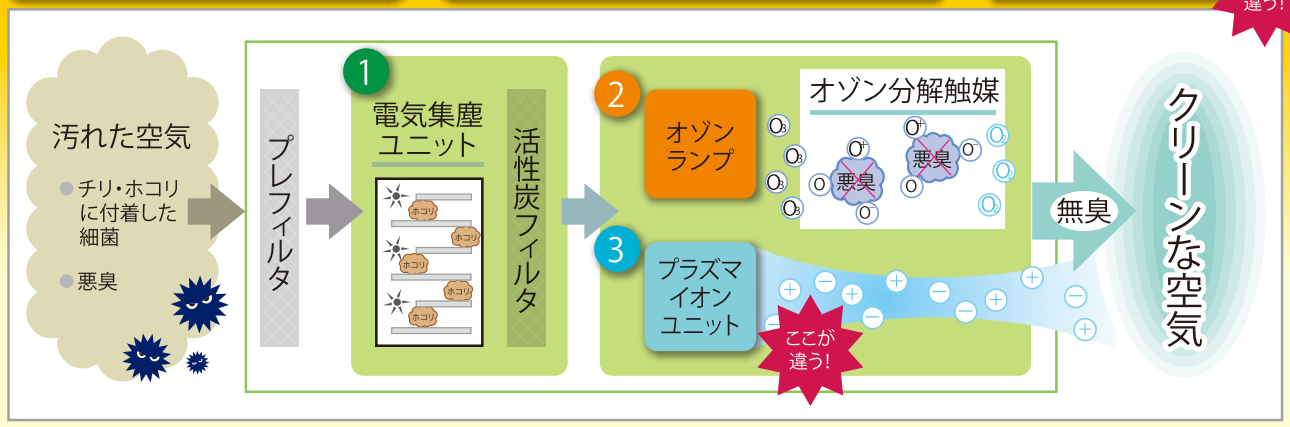

※SAT-TTAシリーズは集塵のみ

仕様一覧表

機種		電子式エアクリーナー		殺菌・脱臭機能付空気清浄装置	
項目 ＼ 型式		SAT−20TTA	SAT−40TTA	SAT−20TTC	SAT−40TTC
適用床面積(㎡)(注)		～50	～100	～40	～80
風量(㎥／min)		弱10／中15／強20	弱20／中30／強40	弱8／中12／強16	弱16／中24／強32
風量切替スイッチ		ワイヤレスリモコンまたはワイヤードリモコン			
殺菌・脱臭	オゾン発生方式	—		紫外線ランプ方式	
	オゾン分解触媒	—		形状：コルゲート状材質：MnO2,AlO2,SiO2,他複合体	
		—		分解効率　99%以上	
プラズマイオン発生量		—		10^5個以上/cc	
集塵	集塵方式	電気集塵方式			
	集塵効率(DOP法0.8μm)(%)	弱98／中94／強80	弱98／中94／強80	弱99／中98／強95	弱99／中98／強95
	最小捕集じんあい径	0.01μm			
電源		AC100V　50／60Hz			
消費電力(W)		100/115	180/200	100/120	190/225
運転音(dB)		45以下	48以下	47以下	49以下
本体寸法(mm)		(W)815×(D)750×(H)280	(W)1450×(D)750×(H)280	(W)815×(D)750×(H)280	(W)1450×(D)750×(H)280
質量(kg)		33	55	36	61
本体色		アイボリー（DIC546 1/2 相当）			

(注)適用床面積は使用場所、使用目的により変わります。詳しくは当社まで。
※適切なメンテナンスを行うことで、機器性能を保つことができます。詳しくはお問い合わせください。
※ワイヤレスリモコン使用時のみ、人体検知センサーとアフタタイマー機能が使用可能です。

■ 外形図

SAT−20TTA／40TTA／20TTC／40TTC

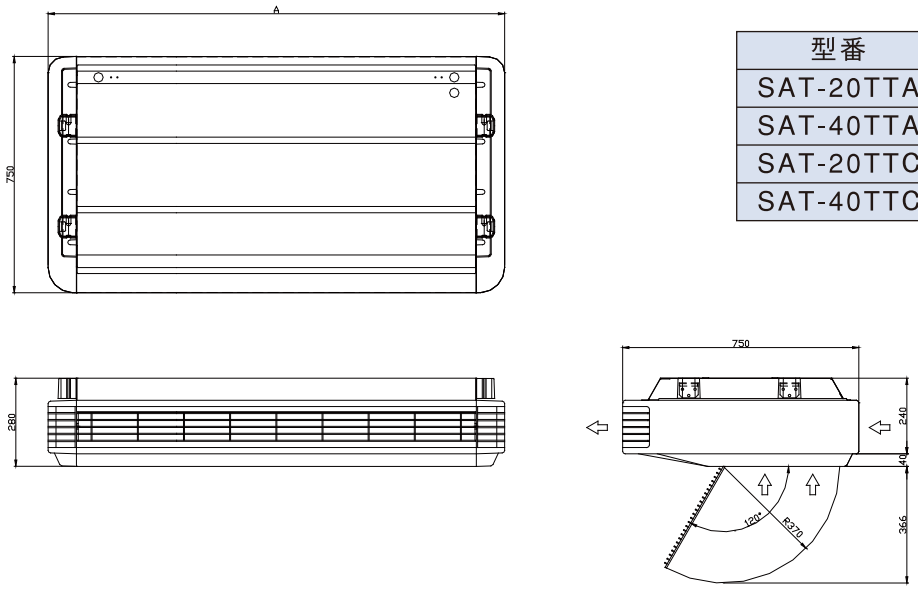

型番	A
SAT-20TTA	815
SAT-40TTA	1450
SAT-20TTC	815
SAT-40TTC	1450

(mm)

S.A.T Sankyo Air Tech 三協エアテック株式会社

本　社　〒530-0012 大阪市北区芝田2丁目5番6号　TEL 06(6374)6140　FAX 06(6374)6150
東京支店　〒111-0055 東京都台東区三筋2丁目6番11号　TEL 03(5821)8021　FAX 03(5821)8027
名古屋営業所　〒460-0011 名古屋市中区大須1丁目7番14号　TEL 052(684)6082　FAX 052(684)6083
HPアドレス　https://www.sat.co.jp

お問合せは下記まで

2024.05